Neutralisationsbox **KB-1**

Maximale Kesselgrösse (Limiten in kW)
Öl bis 120 kW, Gas bis 300 kW

Maximale Belastung (Kondensat pro Std.)
Öl 15 Liter, Gas 90 Liter

Material
Box, Deckel, Lochblech, Zentralrohr, Gewindestutzen 3/4”, Fitting aus säurebeständigem PVC.
Dichtung aus säurebeständigem Gummi.

Lieferumfang
KEMUT®-Neutralisationsbox KB-1
Erstfüllung Alkalis-Pellets
Boden-Filtermatte
Filtrationswatte
Installtations- und Wartungsanleitung

Zubehör
ph-Indikationspapier

Abmessungen

Länge	L	300 mm
Breite	B	200 mm
Höhe für Einlauf	H1	230 mm
Höhe für Wartung	H2	440 mm
Höhe Auslauf	A	140 mm
Zentraldruchmesser	D	50 mm
Lochabstand Länge	E1	150 mm
Lochabstand Breite	E2	100 mm

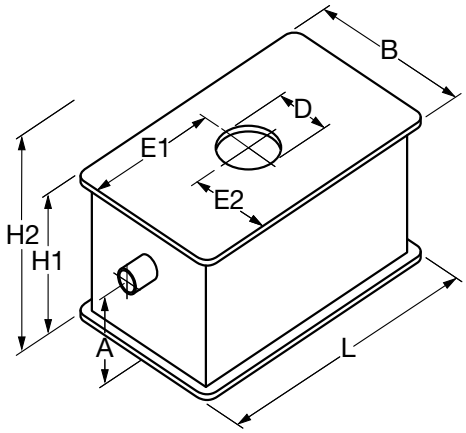

KEMUT Heinz J. Sommer
Blumenhaldenstrasse 10
CH-9320 Arbon
Telefon +41 71 446 46 64
Telefax +41 71 446 40 47
info@kemut.ch
www.kemut.ch